Ruby Black line
STRONG QUALITY INDUSTRIAL PUMP

Пневматические диафрагменные насосы серии Ruby

Мембранный насос Ruby 015

Варианты исполнения:**PP – ALUMINIUM – PVDF – AISI 316 - PP+CF**

Новая линейка насосного оборудования с обновлённым дизайном и усиленным корпусом. Новые насосы имеет высокую производительность и сниженный расход воздуха.

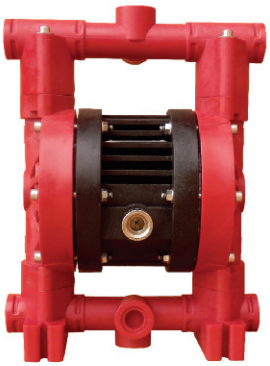

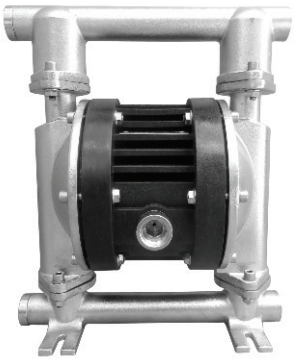

II 2/2 G/D Ex h IIC T4 Gb/Db
I M2 Ex h Mb

5 лет ограниченный гарантии

Преимущества насосов Ruby

- Экономичное потребление воздуха, экологический дизайн
- Высокая степень производительности
- Оптимальная производительность
- Высокая эффективность для давления / вместимости
- Не замерзающие
- Новый дизайн воздушного клапана, полностью контролируемый проход воздуха
- Простота демонтажа и повторной сборки
- Прогрессивная технология мембран.
- Диафрагмы нового поколения с внутренним наружным поршнем
- Комбинированные мембраны PTFE+EPDM. Сочетают в себе самую высокую устойчивость к агрессивным средам тефлона и эластичность EPDM. Рабочая температура от -10°C до +130°C
- Комбинированные мембраны с модифицированным слоем тефлона, рассчитаны на 100 млн. циклов, идеальны для работы с абразивными жидкостями и для работы в условиях отрицательных температур
- Вариант Twin Manifold (два всасывания и две поставки)
- Отличная производительность и соотношение цены и качества
- Идеально подходит для абразивных, вязких и чувствительных к сдвигу сред
- Автоматическое всасывание
- полное погружение в перекачиваемую среду (по запросу)
- перекачивание вязких жидкостей
- простота в обслуживании и замене деталей
- Легкое изменение ориентаиии портов подачи (обратный коллектор);

СОСТАВЛЕНИЕ КОДОВ НАСОСОВ Ruby 015

Модель насоса	Корпус насоса	центральны й корпус	Материал мембран	Гнезда шаров	Шары	Уплотнительные кольца	другие варианты
Ruby 015	**P:** PP **V:** PVDF+CF **A:** Aluminium **PC:** PP+CF **SL:** AISI 316 electropolished	**P:** PP **PC:** PP+CF **W:** PP FDA	**N:** NBR Conductive **E:** EPDM Conductive **T:** TFM+(EPDM Conductive) **Z:** TFM-A+(EPDM Conductive)	**N:** NBR **E:** EPDM **P:** PP **T:** PTFE **V:** PVDF **A:** Aluminium **S:** AISI 316 **O:** ACETAL	**N:** NBR **E:** EPDM **T:** PTFE **S:** AISI 316	**N:** NBR **F:** FKM **T:** PTFE **E:** EPDM	**D:** Twin Manifold **F:** Flange PN10/ANSI/JIS

Ruby инновационный масляный воздушный клапан

Сердцем насоса Ruby является наш инновационный, новый дизайн воздушного клапана. В связи с требованиями нового времени, для создания и предложения высококачественного продукта, с большим вниманием к окружающей среде и ее защите, был создан воздушный клапан мембранных насосов Ruby, который предлагает:

- Работа без масла
- Низкая потребность в обслуживании
- Не подвержен незначительному загрязнению сжатым воздухом
- Значительное энергосбережение
- Незамерзающая работа
- Работа во внешней среде
- Без мертвой точки
- Долгая работоспособность
- Надежность

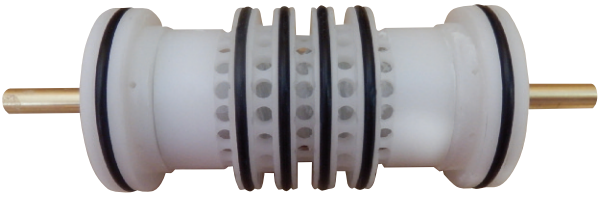

Особенности улучшенной цельной диафрагмы:

- Простота установки и обслуживания
- Длительный срок службы
- Сокращение эксплуатационных расходов
- Улучшенная производительность
- Большой рабочий объем за один цикл
- Без центрального отверстия, что способствует устранению возможной утечки.
- Нет необходимости страхования центральной оси
- Можно скрутить и раскрутить без использования инструментов

Улучшенная цельная диафрагма

Выступы уменьшают растяжения PTFE в процессе регрессии и предотвращают быстрый износ.

Эксклюзивная коническая форма обеспечивает длительный срок службы, отличную способность всасывания и низкое давление на входе.

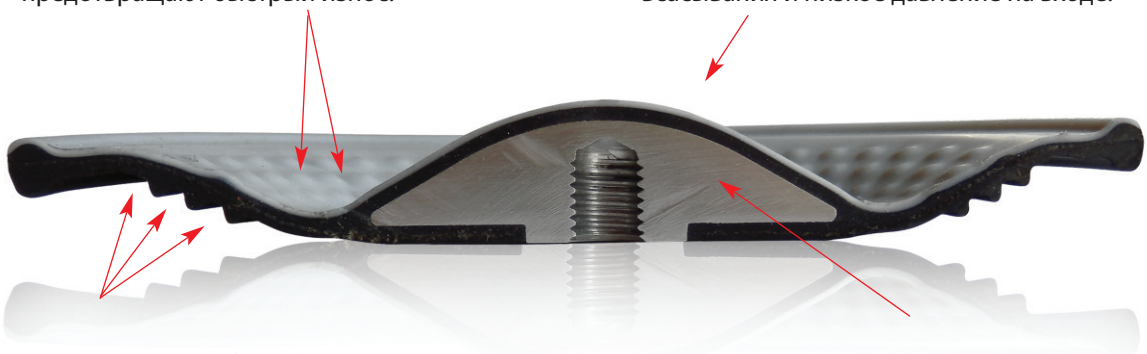

Вспомогательные рёбра обеспечивают и регулируют гибкость диафрагмы для увеличения срока службы и снижения кавитации на входе.

Крупная встроенная пластина способствует поддержанию почти 50% диафрагмы в течение всего динамического движения.

Технические характеристики насоса

сертификация	CE Ex STANDARD : II 3/3 G/D Ex h IIB T4 Gc/Dc CONDUCT : II 2/2 G/D Ex h IIC T4 Gb/Db – I M2 Ex h Mb
Строительные материалы	PP, PVDF+CF, ALUMINIUM, PP+CF
Мембраны	PTFE с проводящим EPDM
	PTFE A + с проводящим EPDM проводящий NBR проводящий EPDM
Всасывающий / нагнетательный патрубки	G ½ " -фланец PN10 , ANSI 150 , JIS
Отверстие для подачи воздуха	½ "
Высота самовсасывания при безмасляной работе макс.*	3 м.
Max. Производительность*	74 л/мин.
Max. напор	80 м.
Max. допустимое входное давление воздуха	8 бар
Max. диаметр твёрдых частиц	3,0 мм
Max.температура	PP 60°C, PVDF+CF 95°C, Aluminium 95°C, PP+CF 60°C , AISI316 95°C
Вес нетто PP	4,0 кг
Вес нетто PVDF	5,5 кг
Вес нетто Alu	6,0 кг
Вес нетто AISI316	9,0 кг

* Кривые и характеристика эксплуатационных показателей погружных насосов со свободным расходным отверстием, при температуре воды 20°C, варьируются в зависимости от используемого материала.

График производительности мембранный насос

Ruby 015 PTFE - A ФИТТЕД

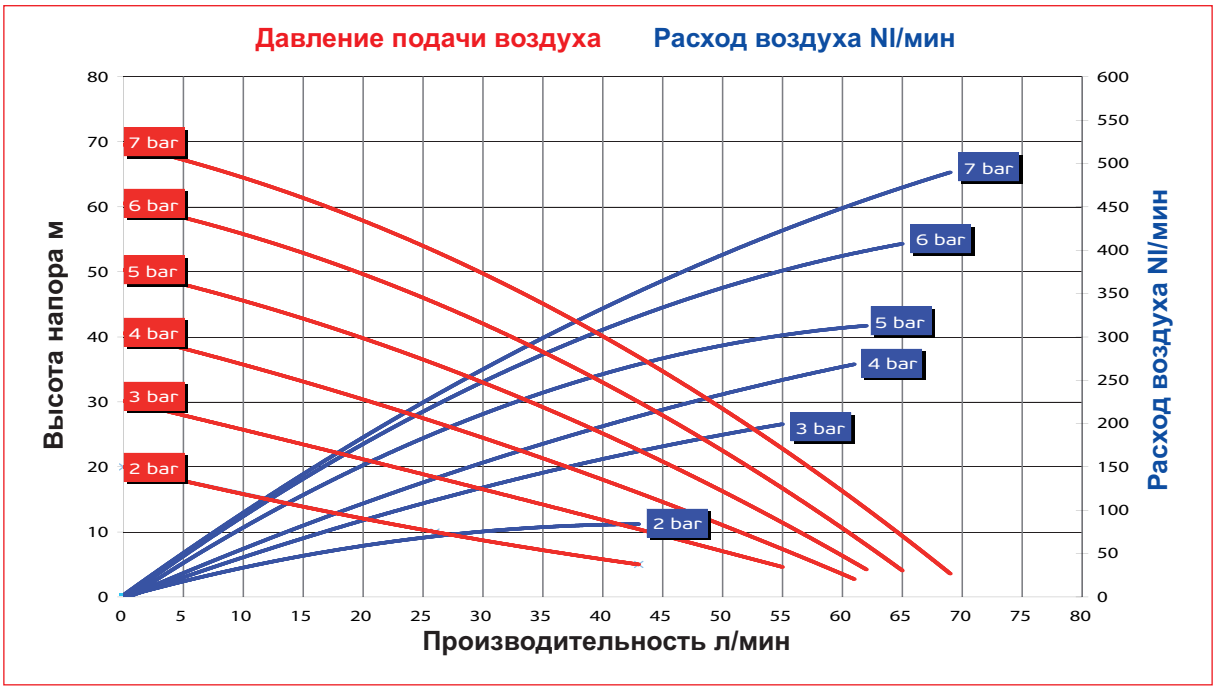

RUBY 015 NBR - EPDM ФИТТЕД

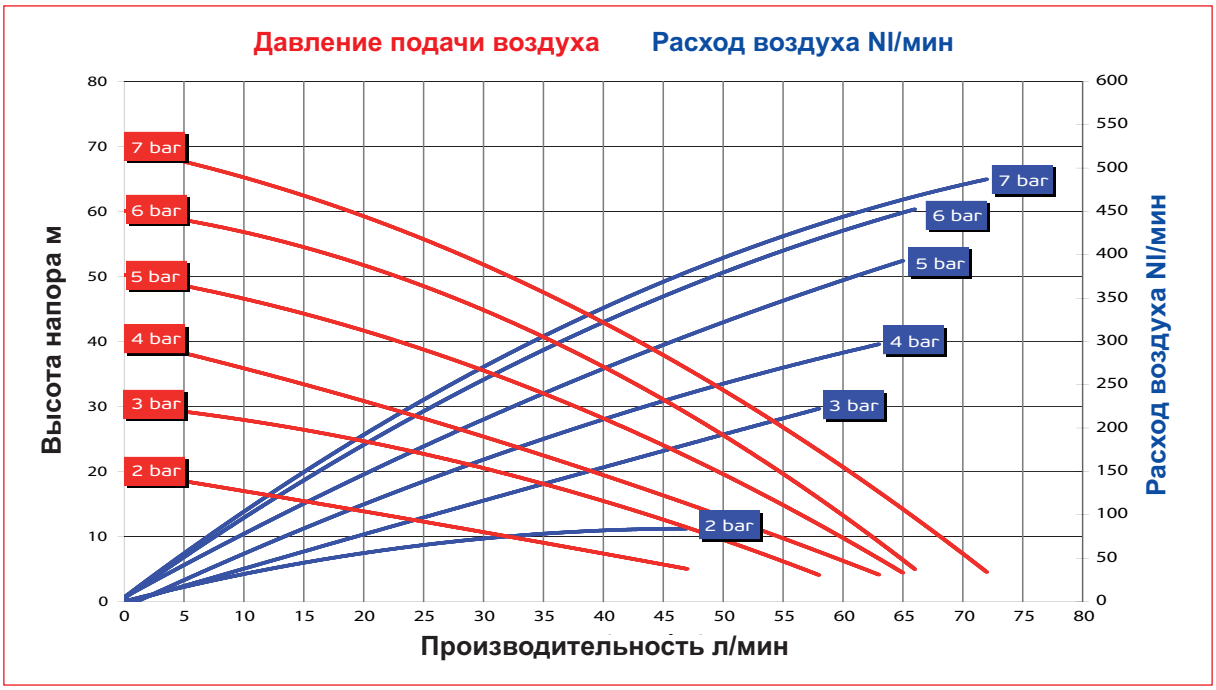

График производительности мембранный насос

Ruby 015 PTFE - ФИТТЕД

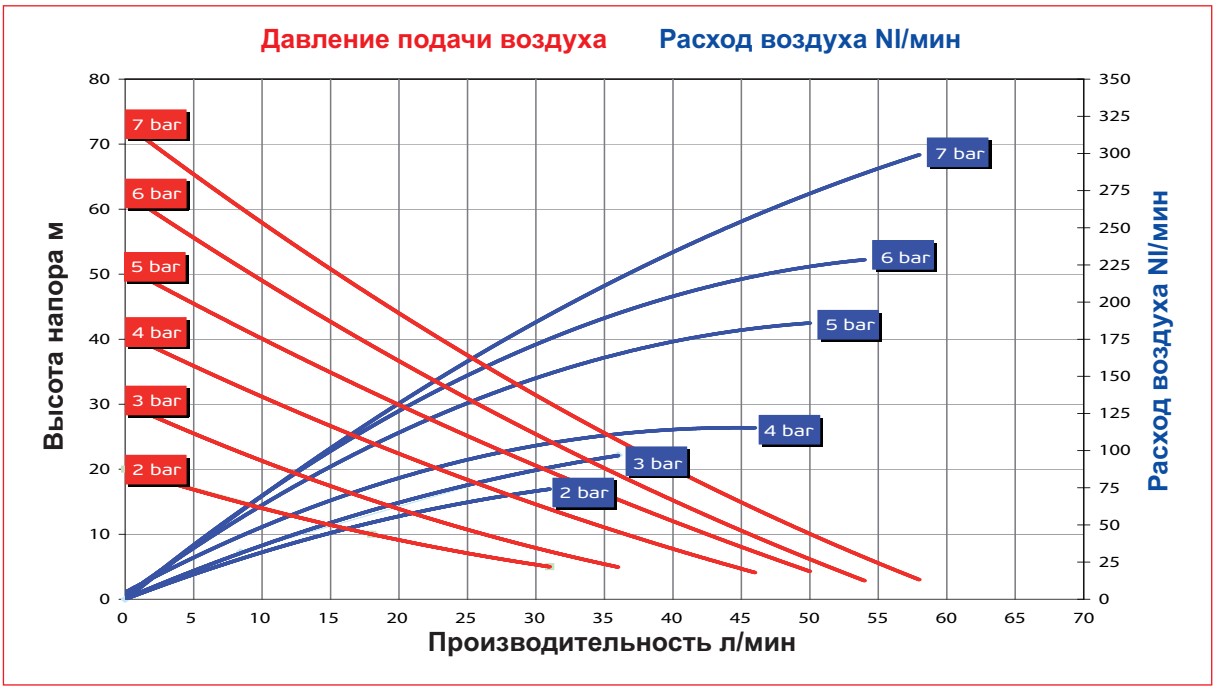

Установочные размеры (мм)
PP – PVDF насос

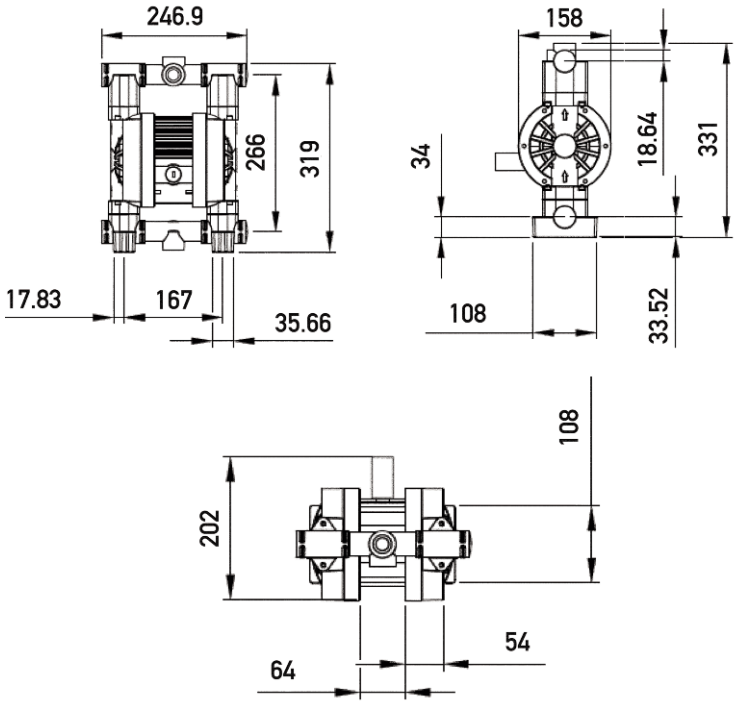

Установочные размеры (мм)
Aluminium насос

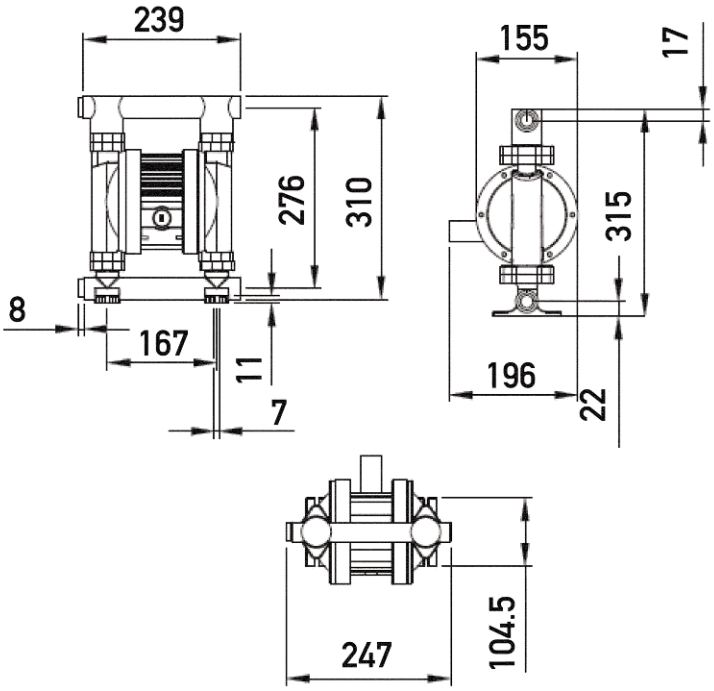

Ruby Black line
STRONG QUALITY INDUSTRIAL PUMP

Пневматические диафрагменные насосы серии Ruby

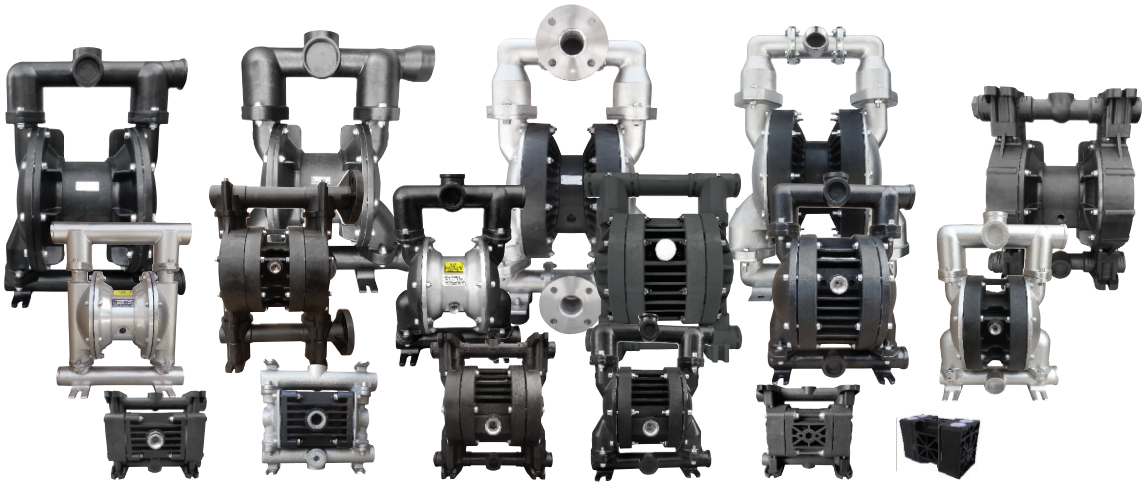

AlphaDynamic PUMPS

We Make The Difference

RubyPump Powered by ALPHADYNAMIC PUMPS

Production Plant - Greece
Inofita Industrial area
59th km Nat.Road Athens- Lamia
GR 320 11 Inofita Viotia, Greece
Tel +30 215 215 9520 , +30 215 215 9580
Email: Sales@alphadynamic.eu
www.alphadynamic.eu

Sales Office – England
Rockleigh House, 37 Burton Road
Ashby de la Zouch , Leicestershire
LE65 2LF - United Kingdom (UK)
Registered in ENGLAND & WALES
Registration number 09706219
Tel +44 1213 680 324 , +44 1213 680472
Email: Sales@alphadynamic.eu
www.alphadynamic.eu